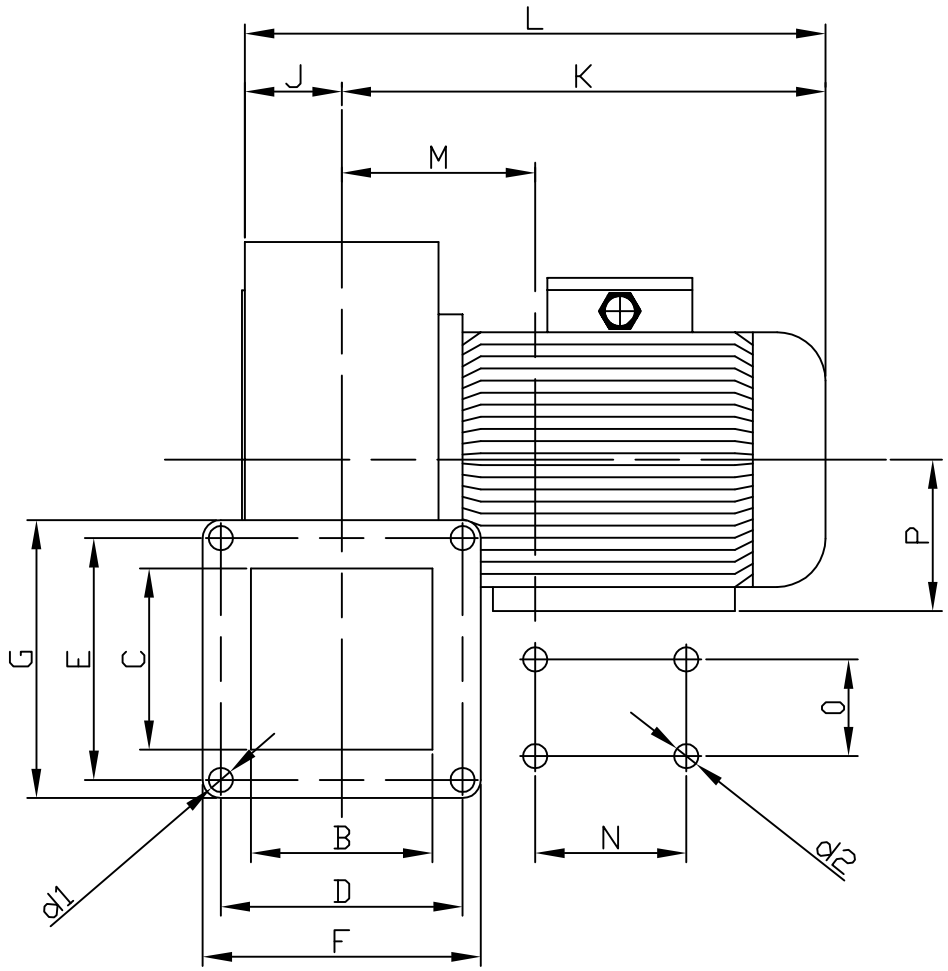
L
J
K
M
P
G
E
C
O
B
N
D
F
d1
d2

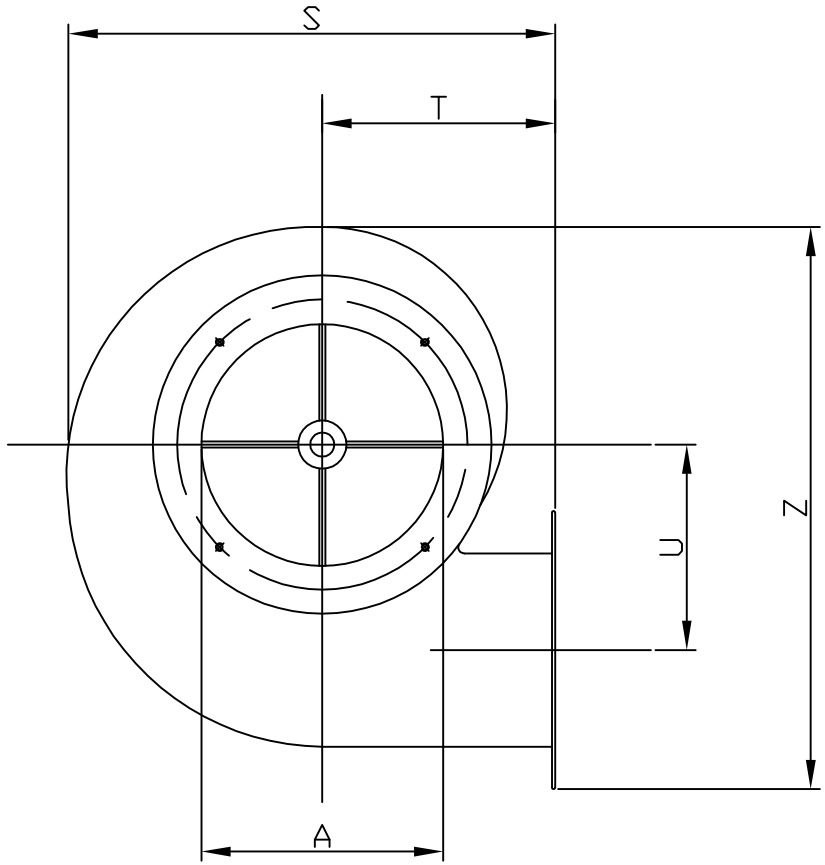
S
T
U
Z
A

Modelli e prestazioni / Models and performances

Modello *Models*	*Motore* *Motors*	A	B	C	D	E	d1	d2	F	G	J	K	L	M	N	O	P	S	T	U	Z	Kg
DN 202	E-50	100	70	60	85	75	7	/	110	98	39	178	217	/	/	/	/	170	82	64	185	2,5
DN 252	E-50	130	85	85	110	110	7	/	128	128	45	183	228	/	/	/	/	220	102	96	260	3
DN 302	63 A-2	130	85	85	110	110	7	7	128	126	46	238	285	85	80	100	63	220	102	96	260	5,5
DN 304	63 A-4	130	85	85	110	110	7	7	128	126	46	238	285	85	80	100	63	220	102	96	260	5,5
DN 402	63 B-2	130	105	85	135	110	7	7	150	130	57	248	305	97	80	100	63	220	102	96	260	5,5
DN 404	63 A-4	130	105	85	135	110	7	7	150	130	57	248	305	97	80	100	63	220	102	96	260	5,5
DN 502	71 A-2	155	110	110	135	135	7	7	150	150	59	257	316	102	90	112	71	270	122	115	320	9,2
DN 502/1	71 B-2	155	110	110	135	135	7	7	150	150	59	257	316	102	90	112	71	270	122	115	320	9,7
DN 504	63 A-4	155	110	110	135	135	7	7	150	150	59	251	310	97	80	100	63	270	122	115	320	7,6
DN 552	71 B-2	175	110	110	135	135	7	7	150	150	59	257	316	102	90	112	71	270	122	115	320	10
DN 552/1	80 A-2	175	110	110	135	135	7	10	150	150	59	290	349	107	100	125	80	270	122	115	320	11,7
DN 554	63 B-4	175	110	110	135	135	7	7	150	150	59	251	310	97	80	100	63	270	122	115	320	8
DN 602	80 B-2	205	137	137	170	170	7	10	190	190	73	303	377	122	100	125	80	335	148	145	400	16
DN 602/1	90 S-2	205	137	137	170	170	7	10	190	190	73	324	397	128	100	140	90	335	148	145	400	19,3
DN 604	71 A-4	205	137	137	170	170	7	7	190	190	73	286	359	117	90	112	71	335	148	145	400	12
DN 606	63 A-6	205	137	137	170	170	7	7	190	190	73	265	338	112	80	100	63	335	148	145	400	11
DN 608	71 B-8	205	137	137	170	170	7	7	190	190	73	286	359	117	90	112	71	335	148	145	400	11

Portata V = m³ / h / Capaciti V = m³ / h

Modello Models DN	*Motore Motor*	KW ass.	KW inst.	Giri min. rpm	dB(A)	80	110	140	170	200	230	260	300	340	380	420	470	520	580	650	720	790	860	950	1040	1130	1220	1310	1400	1500	1600	1700	1800	2000	2100	2200	2300
						Pressione totale mmH₂O / Total pressure mmH₂O																															
202	E-50	0,018	0,09	2750	48,9	19	19	20	20	19																											
252	E-50	0,065	0,09	2750	59,3			28	28	29	29	29	28	28	27																						
302	63A-2	0,12	0,18	2800	62,3					32	33	34	36	37	37	38	37	36																			
304	63A-4	0,015	0,12	1400	46,6	8	8	9	10	10	11	10																									
402	63B-2	0,23	0,25	2800	64,0							49	50	51	52	54	55	57	59	60	60	59															
404	63A-4	0,031	0,12	1400	49,7			12	12	13	14	14	15	15	15	14																					
502	71A-2	0,32	0,37	2800	68,1											70	71	72	74	76	78	81	82														
502/1	71B-2	0,51	0,55	2800	68,1											70	70	71	73	76	77	80	82	85	86	86	85										
504	63A-4	0,069	0,12	1400	52.1					17	18	18	19	20	20	21	22	22	21	20																	
552	71B-2	0,52	0,55	2800	72,4												90	91	93	95	97	99	101	103	104	104											
552/1	80A-2	0,69	0,75	2800	72,4												90	91	93	95	97	99	101	103	104	104	103	100	96								
554	63B-4	0,078	0,18	1400	57,3							23	23	24	25	25	26	26	26	25																	
602	80B-2	1	1,1	2850	74,1																	122	123	124	126	128	131	134	137	140	143	146	150				
602/1	90S-2	1,4	1,5	2850	74,1																	122	123	124	126	128	131	134	137	140	143	146	150	154	156	157	158
604	71A-4	0,16	0,25	1400	58,8												29	30	31	32	33	34	36	37	38												
606	63A-6	0,053	0,09	910	49,2									12	13	14	14	15	15	16	16	16															
608	71B-8	0,022	0,09	690	42,8							7	8	8	8	9	9	9	9																		

Tutte le quote sono in mm. - Misure non impegnative / All the dimension are showed in mm. - Non committal measure